EURO VI

ISUZU
FORWARD
800

PESO BRUTO VEHICULAR (PBV)

10.4 TONELADAS

*Las imágenes son ilustrativas y pueden variar del original.

ISUZU
ESPECIFICACIONES PRINCIPALES

FORWARD 800

MODELO	FORWARD 800	
CHASIS	K	M
PESO BRUTO VEHICULAR* (KG)/(LB)	10400 / 22928	
CAPACIDAD DE EJE DELANTERO (KG)/(LB)	3600 / 7937	
CAPACIDAD DE EJE TRASERO (KG)/(LB)	7700 / 16976	
PESO DEL CHASIS - CABINA** (KG)/(LB)	3690 / 8135	3735 / 8234
DISTANCIA ENTRE EJES (MM)/(PULG)	4060 / 160	4660 / 183
LARGO APLICACIÓN MÁXIMO RECOMENDADO*** (MM)/(PULG)	5170 / 204	6200 / 244

MOTOR	
MODELO	4HK1 - TCS
EMISIÓN	EURO VI (DPD - SCR - EGR)
TIPO	OHC (árbol de levas a la cabeza) de 4 tiempos, 16 válvulas, enfriado por agua, inyección directa, sistema de combustible common-rail controlado electrónicamente, turbocargador VGS, sistema EGR enfriada por agua
NÚMERO DE CILINDROS	4 en línea
CILINDRADA (CC)	5,193
POTENCIA DE SALIDA MÁXIMA	207 @ 2400 hp@rpm
TORQUE MÁXIMO	521 @ 1600 lb-pie@rpm
TRANSMISIÓN MANUAL	
TIPO	Manual - MZW6P
RELACIÓN DE ENGRANAJES	1ª - 6.615 | 2ª - 4.095| 3ª - 2.358 | 4ª - 1.531 | 5ª - 1.000 | 6ª - 0.722 | Rev. - 6.615
ENGRANAJE FINAL	
DIÁMETRO (MM)	368
RELACIÓN DE ENGRANAJE	5.125

FRENO	
SERVICIO	AOH - Tambor / Tambor ABS - EBD
ESTACIONAMIENTO	Mecánico atrás de la transmisión
DIRECCIÓN	
TIPO	Hidráulica
EJE	
DELANTERO	Tipo Elliot Inverso Viga - I
TRASERO	Banjo, completamente flotante
SUSPENSIÓN	Muelles de láminas de acero de aleación semielípticos, amortiguador telescópico de doble acción hidráulica
LLANTAS	225 / 70 R19.5 G
RODADO TRASERO	Doble
ALTERNADOR	24v - 90A
CAPACIDAD DEL TANQUE DE COMBUSTIBLE (LT)	200
CAPACIDAD DEL TANQUE DE UREA (LT)	12.9
CABINA	
TIPO	Cabina inclinable
NÚMERO DE ASIENTOS	3 Pasajeros
SEGURIDAD	Bolsa de aire para conductor / Cámara de reversa
OTROS	Aire acondicionado / Alarma de reversa

** El peso de la llanta de la refacción y soporte no está incluido en el peso especificado del catálogo.*
*** La capacidad de carga sugerida se obtiene restando el peso del chasis y cabina del PBV, la carga útil se determinará restando el peso de la aplicación de la capacidad de carga.*
**** El largo de aplicación máximo recomendado corresponde a un cálculo estimando una caja seca con la carga interior distribuida uniformemente, para cualquier otra aplicación contacte a su distribuidor autorizado para la correcta selección de distancia entre ejes y largo de carroceria máxima.*

IMPORTANTE: LA GARANTÍA DE LOS VEHÍCULOS ISUZU NO CUBRE CUALQUIER MAL FUNCIONAMIENTO DERIVADO DEL USO DEL VEHÍCULO FUERA DE LO ESTIPULADO EN ESTA FICHA TÉCNICA.

DIMENSIONES

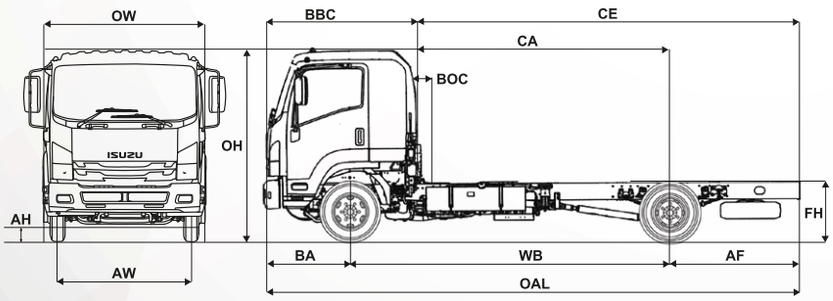

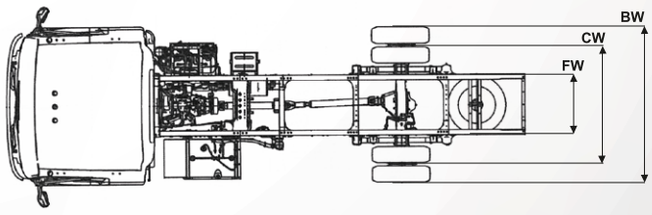

DIMENSIONES CONSTANTES

MODELO	FH		OH		BW		CW		AH		AW		BA		BBC		BOC		FW		OW	
	mm	pulg	mm	pulg	mm	pulg	mm	pulg	mm	pulg	mm	pulg	mm	pulg	mm	pulg	mm	pulg	mm	pulg	mm	pulg
FORWARD 800	901	35	2550	100	2165	85	1665	66	219	9	1800	71	1170	46	1726	68	246	10	840	33	2195	86

DIMENSIONES VARIABLES

MODELO	TIPO	WB		CA*		CE*		OAL		AF	
		mm	pulg	mm	pulg	mm	pulg	mm	pulg	mm	pulg
FORWARD 800	K	4060	160	3504	138	5249	207	6975	275	1745	69
	M	4660	183	4104	162	6149	242	7875	310	2045	81

**CA & CE efectivos son CA ó CE menos BOC*